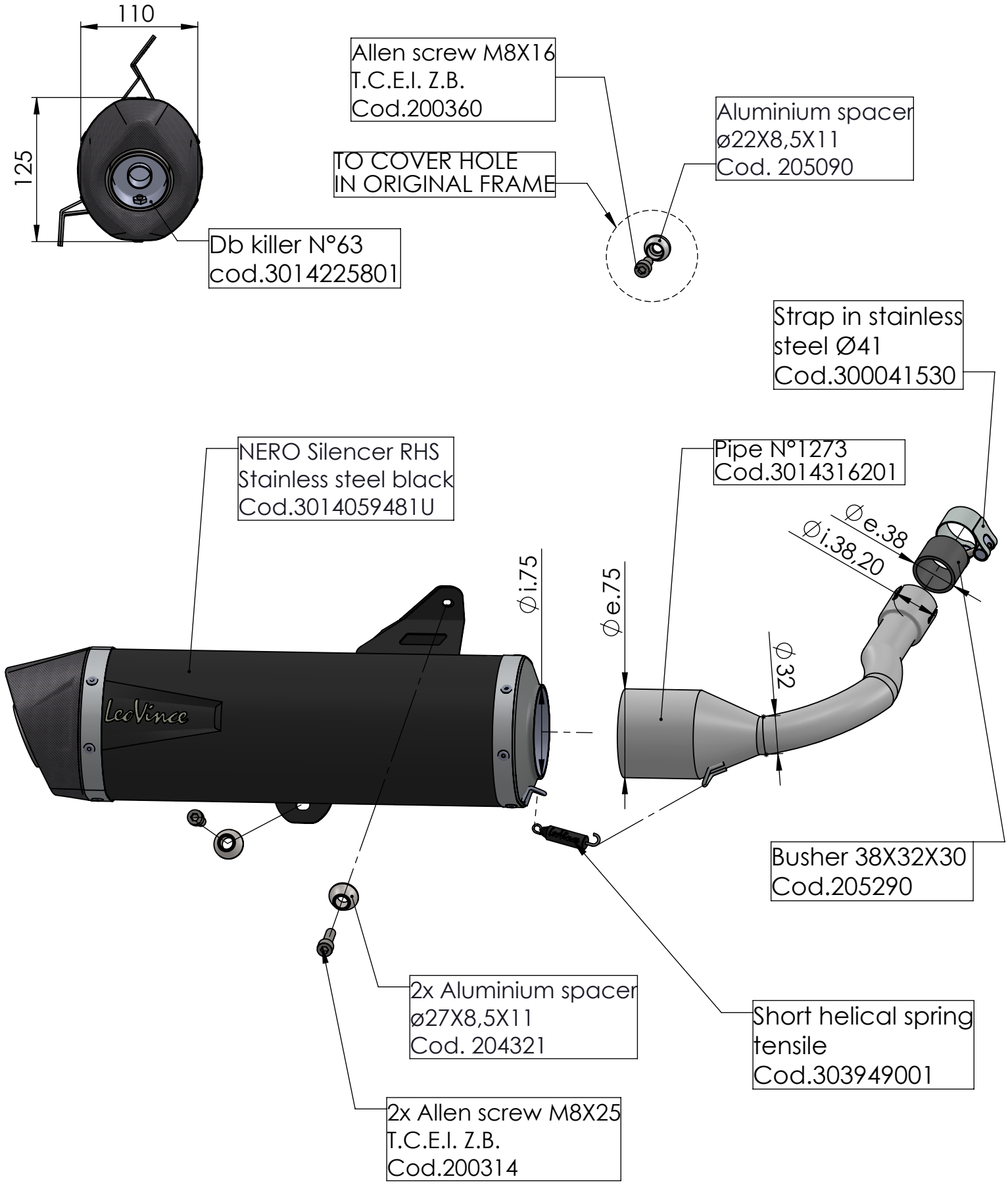

ART. 14059U

PIAGGIO VESPA GTS 300 / HPE / SUPER / SEI GIORNI

SLIP ON - NERO - STAINLESS STEEL